マルチステージエジェクタ SBPL

吸込量 290～1,140 l/min

WOOD PACKAGING GLASS COMPOSITE

マルチステージエジェクタ SBPL

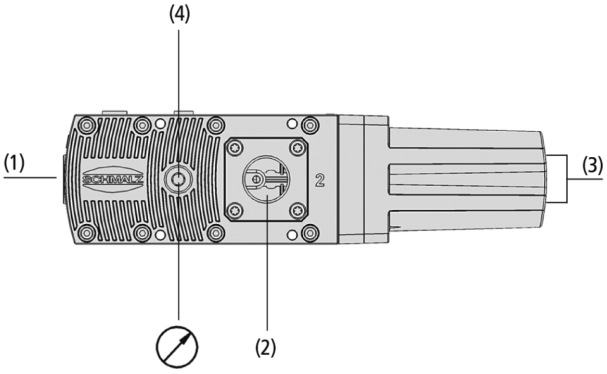

システムデザイン マルチステージエジェクタ SBPL

マルチステージエジェクタ SBPLによる複数の段ボール箱の搬送

業界特有のアプリケーションへの適合性

アプリケーション

- 段ボール箱、梱包材、断熱材など高通気性ワークを搬送するための高い吸込量を持つ多段エジェクタ
- 大流量の吸込みと、最適化されたエネルギー消費を同時に必要とするプロセス

デザイン

- 堅牢性のある樹脂製のエジェクタ本体とノズルシステム
- 圧縮エア用 (1) 、真空エア用 (2) 、排気エア (サイレンサ) (3) 用の接続口
- バルブ、真空スイッチ、真空ゲージ用接続口 (4)
- オプションのアクセサリ: 真空スイッチ、真空ゲージ、大気開放用バルブ、ソレノイドバルブ

製品特徴

- 非常に吸込量が多く、通気性の高いワークの搬送に最適
- 高真空圧タイプ (HV) と大流量タイプ (HF) を選択でき、必要真空圧を選択することによってエア消費量を最適化が可能
- 1台のエジェクタで複数の真空パッドを真空にする集中型真空システムとして使用可能
- 真空到達と真空破壊が速く、サイクルタイムを短縮し、生産性を向上
- 機械から取り外さずにメンテナンスができ、容易に保守が可能

© J. Schmalz GmbH / 技術的な変更がある場合がございます / 上で生成された 26.03.2024

シュマルツに連絡してください。 Schmalz K.K / 〒224-0027 横浜市都筑区大棚町3001-7/ +81 45 565-5150 / schmalz@schmalz.co.jp

マルチステージエジェクタ SBPL

吸込量 290～1,140 l/min

発注コード マルチステージエジェクタ SBPL

SBPL	–	100	–	HF	–	NPT
1		2		3		4

1 – 製品仕様

タイプ	種類
SBPL	マルチステージエジェクタ

2 – サイズ

タイプ	種類
(例) 100	100

3 – エジェクタ仕様

タイプ	種類
HF	高効率 (高吸込量) タイプ
HV	高真空圧タイプ

4 – オプション仕様

タイプ	接続ネジ径
NPT	テーパNPTネジ (標準仕様: 平行ネジ)

基本的なエジェクターSBPLは、すぐに接続できる製品として供給されます。

利用可能なアクセサリー：レトロフィットキット、シーリングプラグ、真空圧力計、クイック排気バルブ、排気エアセット、レトロフィットキット、ソレノイドバルブ、バキュームカップフィルター、取付ブラケット、バキュームホース、ホースノズル。

発注データ マルチステージエジェクタ SBPL

型式			サイズ: 25.00	50.00	75.00	100.00	125.00	150.00
SBPL	HF	-	10.02.01.01596	10.02.01.01597	10.02.01.01650	10.02.01.01598	10.02.01.01652	10.02.01.01599
SBPL	HV	-	10.02.01.01586	10.02.01.01590	10.02.01.01649	10.02.01.01591	10.02.01.01651	10.02.01.01592
SBPL	HF	NPT	10.02.01.01604	10.02.01.01605	10.02.01.01654	10.02.01.01606	10.02.01.01656	10.02.01.01607
SBPL	HV	NPT	10.02.01.01600	10.02.01.01601	10.02.01.01653	10.02.01.01602	10.02.01.01655	10.02.01.01603

シュマルツに連絡してください。 Schmalz K.K / 〒224-0027 横浜市都筑区大棚町3001-7/ +81 45 565-5150 / schmalz@schmalz.co.jp

マルチステージエジェクタ SBPL

吸込量 290～1,140 l/min

発注データ アクセサリ マルチステージエジェクタ SBPL

型式		製品コード
エジェクタ用ホルダー	BEF-WIN 72x25x77 SBPL/SCPL	10.02.01.01705
真空ゲージ(電子式)	VAM-D 30x30 VP10 G1/8-AG	10.07.02.00055
真空マノメーター	VAM 40 V DR BAR	10.07.02.00035
真空/正圧スイッチ	VSi V D M8-4	10.06.02.00577
ソレノイドバルブの圧力	EMV 3 24V-DC 2/2 NC K-2P	10.05.01.00366
クイックエキゾーストバルブ	SEV G1/8-IG G1/4-AG	10.02.01.01471
真空ホース (メートル)	VSL 27-20 PU-DS-AS TR	10.07.09.00047
真空ホース (メートル)	VSL 32-25 PU-DS-AS TR	10.07.09.00051
真空ホース (メートル)	VSL 42-32 PU-DS-AS TR	10.07.09.00036

型式		排気セットSBPL / SCPL、サイズM	排気セットSBPL / SCPL、サイズL	レトロフィットキットSBPL、サイズ 75/100	レトロフィットキットSBPL、サイズ 125/150
SBPL	25	10.02.01.01939	10.02.01.01940	-	-
SBPL	50	10.02.01.01939	10.02.01.01940	10.02.01.01685	-
SBPL	75	10.02.01.01939	10.02.01.01940	-	-
SBPL	100	10.02.01.01939	10.02.01.01940	-	10.02.01.01686
SBPL	125	10.02.01.01939	-	-	-
SBPL	150	10.02.01.01939	-	-	-

型式		真空カップフィルター、接続部 G3/4"-IG	真空カップフィルター、接続口径 G1/2"-IG	ダストフィルター、接続部 G3/4"-IG	ダストフィルター、接続部 G1-1/4"-F
SBPL	25	-	10.07.01.00125	-	-
SBPL	50	10.07.01.00128	-	-	-
SBPL	75	-	-	10.07.01.00007	-
SBPL	100	-	-	-	10.07.01.00008
SBPL	125	-	-	-	10.07.01.00008
SBPL	150	-	-	-	10.07.01.00008

型式		アクセサリ		製品コード
SBPL	25	ホースニップル	ST 20 AL-EL	10.02.01.01679
SBPL	50	ホースニップル	ST 25 AL-EL	10.02.01.01680
SBPL	75	ホースニップル	ST 32 AL-EL	10.02.01.01681
SBPL	100	ホースニップル	ST 32 AL-EL	10.02.01.01681
SBPL	125	ホースニップル	ST 32 AL-EL	10.02.01.01681
SBPL	150	ホースニップル	ST 32 AL-EL	10.02.01.01681

シュマルツに連絡してください。 Schmalz K.K / 〒224-0027 横浜市都筑区大棚町3001-7/ +81 45 565-5150 / schmalz@schmalz.co.jp

マルチステージエジェクタ SBPL

吸込量 290～1,140 l/min

テクニカルデータ マルチステージエジェクタ SBPL

型式	最大真空度 [%]	吸込量 [l/min]	吸込量 [m³/h]	吸着時のエア消費量 [l/min]*	吸着時のエア消費量 [m³/h]	ノイズレベルフリー [dB(A)]
SBPL 25 HF	60	290	17.4	80	5	61
SBPL 25 HV	90	300	18.0	105	7	65
SBPL 50 HF	60	500	30.0	160	10	65
SBPL 50 HV	90	510	30.6	210	13	66
SBPL 75 HF	60	710	42.6	230	14	67
SBPL 75 HV	90	720	43.2	305	19	68
SBPL 100 HF	60	860	51.6	300	19	69
SBPL 100 HV	90	870	52.2	395	25	70
SBPL 125 HF	60	1010	60.6	370	23	70
SBPL 125 HV	90	1010	60.6	470	29	72
SBPL 150 HF	60	1120	67.2	435	27	71
SBPL 150 HV	90	1140	68.4	545	34	73

*最適な作動圧時

型式	吸着時のノイズレベル [dB(A)]	圧力範囲（作動圧）[bar]	圧縮エア推奨ホース内径 [mm]*	真空エア推奨ホース内径 [mm]**	本体質量 [kg]	作動温度 [°C]
SBPL 25 HF	54	2.0 ~ 6.0 bar	6	20	0.8	0 ~ 60 °C
SBPL 25 HV	55	2.0 ~ 6.0 bar	6	20	0.8	0 ~ 60 °C
SBPL 25 HF NPT	54	2.0 ~ 6.0 bar	6	20	0.8	0 ~ 60 °C
SBPL 25 HV NPT	55	2.0 ~ 6.0 bar	6	20	0.8	0 ~ 60 °C
SBPL 50 HF	55	2.0 ~ 6.0 bar	6	25	0.8	0 ~ 60 °C
SBPL 50 HV	59	2.0 ~ 6.0 bar	6	25	0.8	0 ~ 60 °C
SBPL 50 HF NPT	55	2.0 ~ 6.0 bar	6	25	0.8	0 ~ 60 °C
SBPL 50 HV NPT	59	2.0 ~ 6.0 bar	6	25	0.8	0 ~ 60 °C
SBPL 75 HF	57	2.0 ~ 6.0 bar	9	32	1.1	0 ~ 60 °C
SBPL 75 HV	62	2.0 ~ 6.0 bar	9	32	1.1	0 ~ 60 °C
SBPL 75 HF NPT	57	2.0 ~ 6.0 bar	9	32	1.1	0 ~ 60 °C
SBPL 75 HV NPT	62	2.0 ~ 6.0 bar	9	32	1.1	0 ~ 60 °C
SBPL 100 HF	58	2.0 ~ 6.0 bar	9	32	1.1	0 ~ 60 °C
SBPL 100 HV	64	2.0 ~ 6.0 bar	9	32	1.1	0 ~ 60 °C
SBPL 100 HF NPT	58	2.0 ~ 6.0 bar	9	32	1.1	0 ~ 60 °C
SBPL 100 HV NPT	64	2.0 ~ 6.0 bar	9	32	1.1	0 ~ 60 °C
SBPL 125 HF	60	2.0 ~ 6.0 bar	11	32	1.5	0 ~ 60 °C
SBPL 125 HV	65	2.0 ~ 6.0 bar	11	32	1.5	0 ~ 60 °C
SBPL 125 HF NPT	60	2.0 ~ 6.0 bar	11	32	1.5	0 ~ 60 °C
SBPL 125 HV NPT	65	2.0 ~ 6.0 bar	11	32	1.5	0 ~ 60 °C
SBPL 150 HF	61	2.0 ~ 6.0 bar	11	32	1.5	0 ~ 60 °C
SBPL 150 HV	66	2.0 ~ 6.0 bar	11	32	1.5	0 ~ 60 °C
SBPL 150 HF NPT	61	2.0 ~ 6.0 bar	11	32	1.5	0 ~ 60 °C
SBPL 150 HV NPT	66	2.0 ~ 6.0 bar	11	32	1.5	0 ~ 60 °C

*最大長2 m用

**最大長2 m用

シュマルツに連絡してください。 Schmalz K.K / 〒224-0027 横浜市都筑区大棚町3001-7/ +81 45 565-5150 / schmalz@schmalz.co.jp

マルチステージエジェクタ SBPL

吸込量 290～1,140 l/min

パフォーマンスデータ マルチステージエジェクタ SBPL

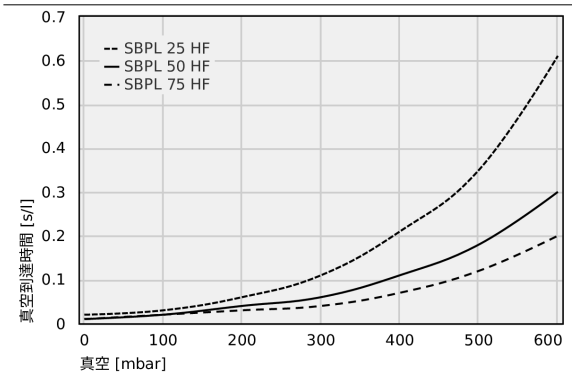

各真空レベルにおける真空到達時間 [s/l]

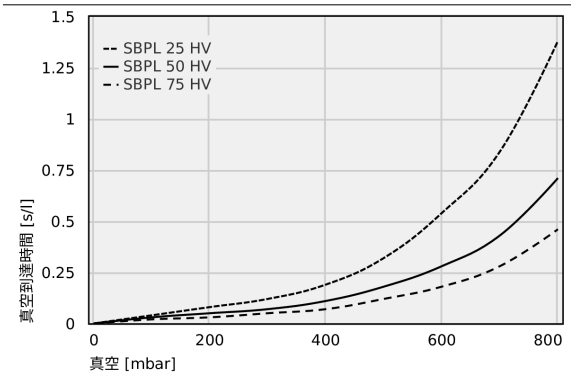

各真空レベルにおける真空到達時間 [s/l]

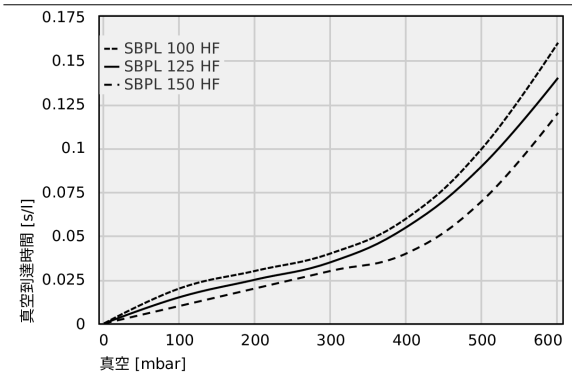

各真空レベルにおける真空到達時間 [s/l]

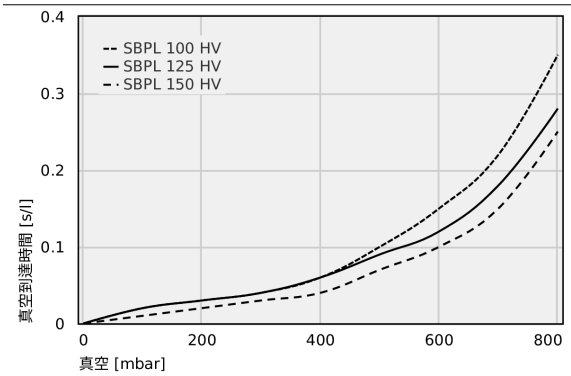

各真空レベルにおける真空到達時間 [s/l]

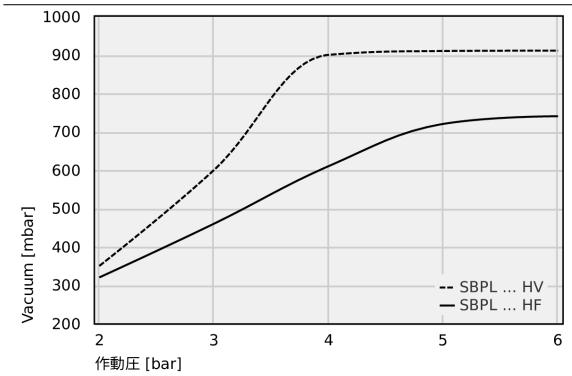

異なる作動圧での到達真空度

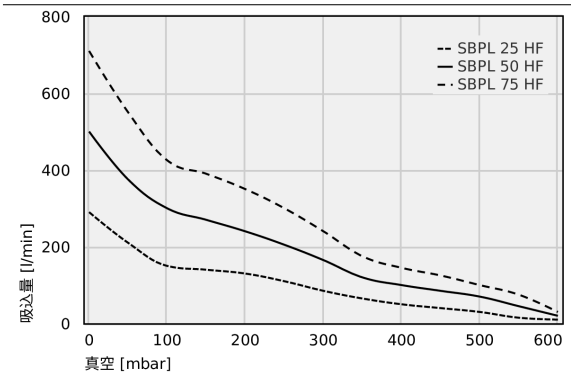

各到達真空圧における吸込量 [l/min]

シュマルツに連絡してください。 Schmalz K.K / 〒224-0027 横浜市都筑区大棚町3001-7/ +81 45 565-5150 / schmalz@schmalz.co.jp

マルチステージエジェクタ SBPL

吸込量 290～1,140 l/min

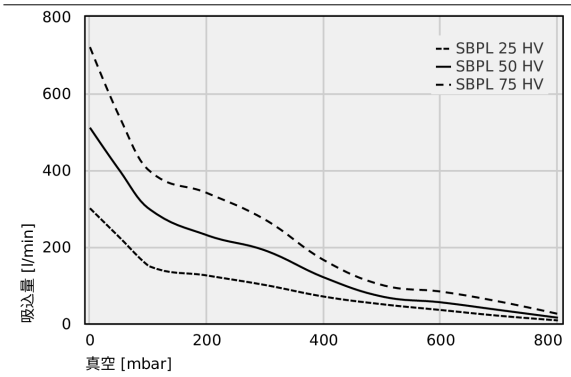

各到達真空圧における吸込量 [l/min]

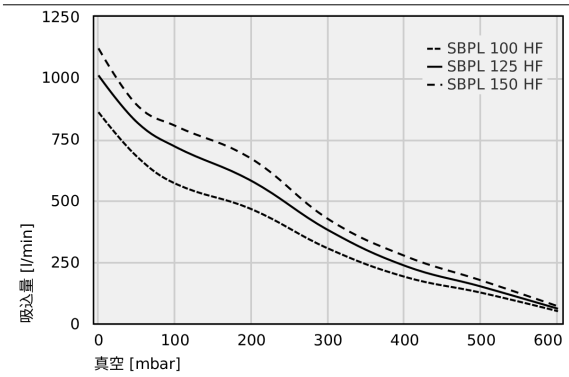

各到達真空圧における吸込量 [l/min]

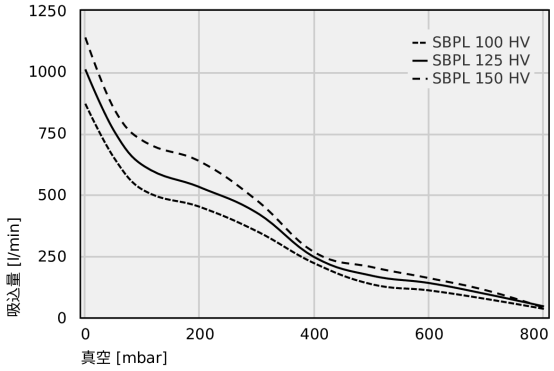

各到達真空圧における吸込量 [l/min]

シュマルツに連絡してください。 Schmalz K.K / 〒224-0027 横浜市都筑区大棚町3001-7/ +81 45 565-5150 / schmalz@schmalz.co.jp

マルチステージエジェクタ SBPL

吸込量 290～1,140 l/min

各真空レベルにおける真空到達時間 [s/l]

	0	100	200	300	400	500	600
SBPL 25 HF	0.02	0.03	0.06	0.11	0.21	0.35	0.61
SBPL 50 HF	0.01	0.02	0.04	0.06	0.11	0.18	0.30
SBPL 75 HF	0.01	0.02	0.03	0.04	0.07	0.12	0.20

	0	100	200	300	400	500	600	700	800
SBPL 25 HV	-	0.04	0.08	0.12	0.19	0.32	0.54	0.84	1.38
SBPL 50 HV	-	0.03	0.05	0.07	0.11	0.18	0.28	0.43	0.71
SBPL 75 HV	-	0.02	0.03	0.05	0.07	0.12	0.18	0.28	0.46

	0	100	200	300	400	500	600
SBPL 100 HF	-	0.02	0.03	0.04	0.06	0.10	0.16
SBPL 125 HF	-	0.015	0.025	0.035	0.055	0.09	0.14
SBPL 150 HF	-	0.01	0.02	0.03	0.04	0.07	0.12

	0	100	200	300	400	500	600	700	800
SBPL 100 HV	-	0.02	0.03	0.04	0.06	0.1	0.15	0.22	0.35
SBPL 125 HV	-	0.02	0.03	0.04	0.06	0.09	0.12	0.18	0.28
SBPL 150 HV	-	0.01	0.02	0.03	0.04	0.07	0.1	0.15	0.25

異なる作動圧での到達真空度

	2	3	4	5	6
SBPL … HV	350.00	600.00	900.00	910.00	911.00
SBPL … HF	320.00	460.00	610.00	720.00	740.00

各到達真空圧における吸込量 [l/min]

	0	50	100	150	200	250	300	350	400	450	500	550	600
SBPL 25 HF	290.00	210.00	150.00	140.00	130.00	110.00	85.00	65.00	50.00	40.00	30.00	15.00	10.00
SBPL 50 HF	500.00	375.00	300.00	270.00	240.00	205.00	165.00	120.00	100.00	85.00	70.00	45.00	20.00
SBPL 75 HF	710.00	550.00	425.00	390.00	350.00	300.00	240.00	175.00	145.00	125.00	100.00	75.00	30.00

	0	50	100	200	300	400	500	600	700	800
SBPL 25 HV	300	225	150	125	100	70	50	35	20	8
SBPL 50 HV	510	400	300	230	190	120	70	55	35	15
SBPL 75 HV	720	540	400	340	270	165	100	83	57	25

	0	50	100	200	300	400	500	600
SBPL 100 HF	860	680	570	465	305	190	125	50
SBPL 125 HF	1010	820	720	580	380	235	150	60
SBPL 150 HF	1120	890	805	670	425	275	175	70

	0	50	100	200	300	400	500	600	700	800
SBPL 100 HV	870	650	520	450	350	220	135	110	75	35
SBPL 125 HV	1010	760	620	530	425	245	170	140	95	45
SBPL 150 HV	1140	850	720	635	475	265	205	160	110	40

シュマルツに連絡してください。 Schmalz K.K / 〒224-0027 横浜市都筑区大棚町3001-7/ +81 45 565-5150 / schmalz@schmalz.co.jp

マルチステージエジェクタ SBPL

吸込量 290～1,140 l/min

デザインデータ マルチステージエジェクタ SBPL

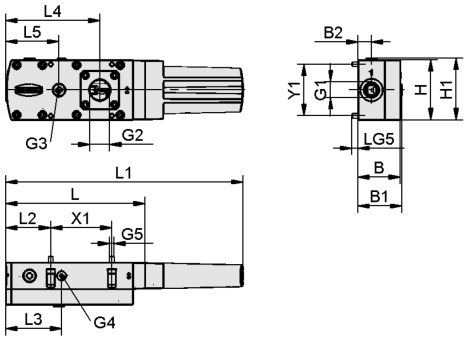

SBPL 25/50

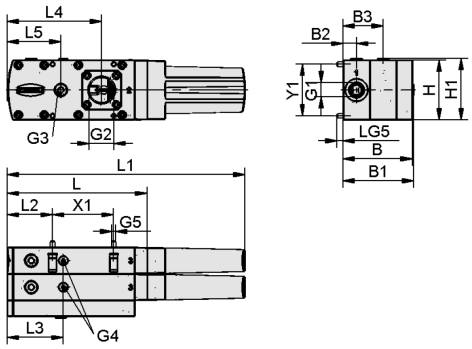

SBPL 75/100

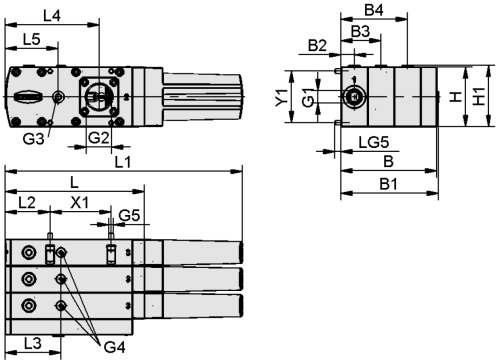

SBPL 125/150

シュマルツに連絡してください。 Schmalz K.K / 〒224-0027 横浜市都筑区大棚町3001-7/ +81 45 565-5150 / schmalz@schmalz.co.jp

マルチステージエジェクタ SBPL

吸込量 290～1,140 l/min

デザインデータ マルチステージエジェクタ SBPL

型式	B [mm]	B1 [mm]	B2 [mm]	B3 [mm]	B4 [mm]	G1	G2	G3	G4	G5	H [mm]
SBPL 25 HF	51	53	16	-	-	G3/8-F	G3/4-IG	G1/4-IG	G1/8-F	M5-M	72
SBPL 25 HV	51	53	16	-	-	G3/8-F	G3/4-IG	G1/4-IG	G1/8-F	M5-M	72
SBPL 25 HF NPT	51	53	16	-	-	NPT3/8-F	NPT3/4-F	NPT1/4-F	G1/8-F	M5-M	72
SBPL 25 HV NPT	51	53	16	-	-	NPT3/8-F	NPT3/4-F	NPT1/4-F	G1/8-F	M5-M	72
SBPL 50 HF	51	53	16	-	-	G3/8-F	G3/4-IG	G1/4-IG	G1/8-F	M5-M	72
SBPL 50 HV	51	53	16	-	-	G3/8-F	G3/4-IG	G1/4-IG	G1/8-F	M5-M	72
SBPL 50 HF NPT	51	53	16	-	-	NPT3/8-F	NPT3/4-F	NPT1/4-F	G1/8-F	M5-M	72
SBPL 50 HV NPT	51	53	16	-	-	NPT3/8-F	NPT3/4-F	NPT1/4-F	G1/8-F	M5-M	72
SBPL 75 HF	83	85	16	48	-	G3/8-F	G1-IG	G1/4-IG	G1/8-F	M5-M	72
SBPL 75 HV	83	85	16	48	-	G3/8-F	G1-IG	G1/4-IG	G1/8-F	M5-M	72
SBPL 75 HF NPT	83	85	16	48	-	NPT3/8-F	NPT1-F	NPT1/4-F	G1/8-F	M5-M	72
SBPL 75 HV NPT	83	85	16	48	-	NPT3/8-F	NPT1-F	NPT1/4-F	G1/8-F	M5-M	72
SBPL 100 HF	83	85	16	48	-	G3/8-F	G1-IG	G1/4-IG	G1/8-F	M5-M	72
SBPL 100 HV	83	85	16	48	-	G3/8-F	G1-IG	G1/4-IG	G1/8-F	M5-M	72
SBPL 100 HF NPT	83	85	16	48	-	NPT3/8-F	NPT1-F	NPT1/4-F	G1/8-F	M5-M	72
SBPL 100 HV NPT	83	85	16	48	-	NPT3/8-F	NPT1-F	NPT1/4-F	G1/8-F	M5-M	72
SBPL 125 HF	115	117	16	48	80	G3/8-F	G1-IG	G1/4-IG	G1/8-F	M5-M	72
SBPL 125 HV	115	117	16	48	80	G3/8-F	G1-IG	G1/4-IG	G1/8-F	M5-M	72
SBPL 125 HF NPT	115	117	16	48	80	NPT3/8-F	NPT1-F	NPT1/4-F	G1/8-F	M5-M	72
SBPL 125 HV NPT	115	117	16	48	80	NPT3/8-F	NPT1-F	NPT1/4-F	G1/8-F	M5-M	72
SBPL 150 HF	115	117	16	48	80	G3/8-F	G1-IG	G1/4-IG	G1/8-F	M5-M	72
SBPL 150 HV	115	117	16	48	80	G3/8-F	G1-IG	G1/4-IG	G1/8-F	M5-M	72
SBPL 150 HF NPT	115	117	16	48	80	NPT3/8-F	NPT1-F	NPT1/4-F	G1/8-F	M5-M	72
SBPL 150 HV NPT	115	117	16	48	80	NPT3/8-F	NPT1-F	NPT1/4-F	G1/8-F	M5-M	72

型式	H1 [mm]	L [mm]	L1 [mm]	L2 [mm]	L3 [mm]	L4 [mm]	L5 [mm]	LG5 [mm]	X1 [mm]	Y1 [mm]
SBPL 25 HF	74	168	285	54	67	113	64	8.5	74	62
SBPL 25 HV	74	168	285	54	67	113	64	8.5	74	62
SBPL 25 HF NPT	74	168	285	54	67	113	64	8.5	74	62
SBPL 25 HV NPT	74	168	285	54	67	113	64	8.5	74	62
SBPL 50 HF	74	168	285	54	67	113	64	8.5	74	62
SBPL 50 HV	74	168	285	54	67	113	64	8.5	74	62
SBPL 50 HF NPT	74	168	285	54	67	113	64	8.5	74	62

シュマルツに連絡してください。 Schmalz K.K / 〒224-0027 横浜市都筑区大棚町3001-7/ +81 45 565-5150 / schmalz@schmalz.co.jp

マルチステージエジェクタ SBPL

吸込量 290～1,140 l/min

型式	H1 [mm]	L [mm]	L1 [mm]	L2 [mm]	L3 [mm]	L4 [mm]	L5 [mm]	LG5 [mm]	X1 [mm]	Y1 [mm]
SBPL 50 HV NPT	74	168	285	54	67	113	64	8.5	74	62
SBPL 75 HF	74	168	285	54	67	113	64	8.5	74	62
SBPL 75 HV	74	168	285	54	67	113	64	8.5	74	62
SBPL 75 HF NPT	74	168	285	54	67	113	64	8.5	74	62
SBPL 75 HV NPT	74	168	285	54	67	113	64	8.5	74	62
SBPL 100 HF	74	168	285	54	67	113	64	8.5	74	62
SBPL 100 HV	74	168	285	54	67	113	64	8.5	74	62
SBPL 100 HF NPT	74	168	285	54	67	113	64	8.5	74	62
SBPL 100 HV NPT	74	168	285	54	67	113	64	8.5	74	62
SBPL 125 HF	74	168	285	54	67	113	64	8.5	74	62
SBPL 125 HV	74	168	285	54	67	113	64	8.5	74	62
SBPL 125 HF NPT	74	168	285	54	67	113	64	8.5	74	62
SBPL 125 HV NPT	74	168	285	54	67	113	64	8.5	74	62
SBPL 150 HF	74	168	285	54	67	113	64	8.5	74	62
SBPL 150 HV	74	168	285	54	67	113	64	8.5	74	62
SBPL 150 HF NPT	74	168	285	54	67	113	64	8.5	74	62
SBPL 150 HV NPT	74	168	285	54	67	113	64	8.5	74	62

マルチメディアによる製品紹介

メディア	リンク
製品紹介映像	https://vimeo.com/156281943 https://vimeo.com/156282377 https://vimeo.com/156693139

シュマルツに連絡してください。 Schmalz K.K / 〒224-0027 横浜市都筑区大棚町3001-7/ +81 45 565-5150 / schmalz@schmalz.co.jp